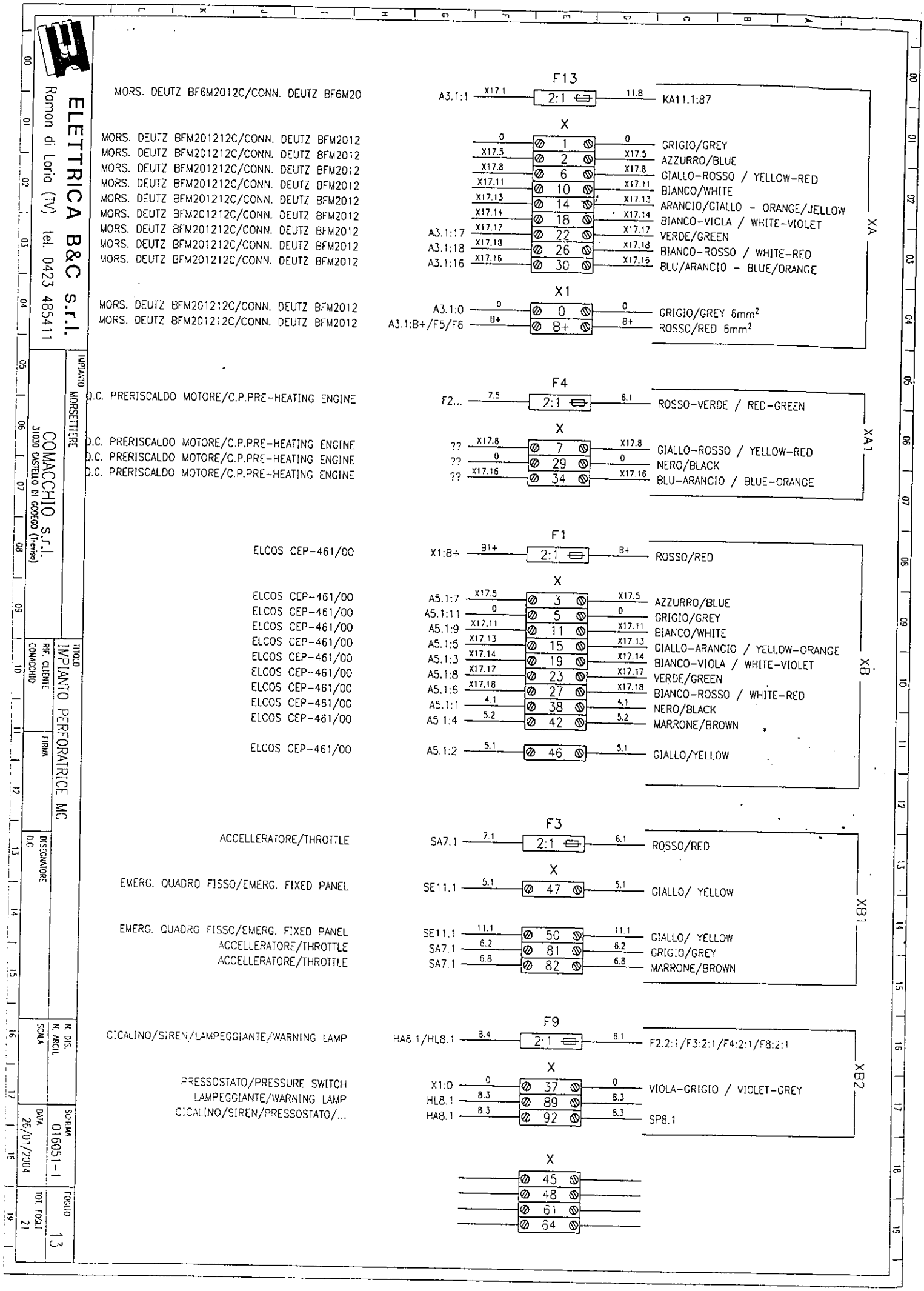
F13
MORS. DEUTZ BF6M2012C/CONN. DEUTZ BF6M20
A3.1:1 X17.1 2:1 11.8 KA11.1:87
X
MORS. DEUTZ BFM201212C/CONN. DEUTZ BFM2012
0 1 0 GRIGIO/GREY
X17.5 2 X17.5 AZZURRO/BLUE
X17.8 6 X17.8 GIALLO-ROSSO / YELLOW-RED
X17.11 10 X17.11 BIANCO/WHITE
X17.13 14 X17.13 ARANCIO/GIALLO - ORANGE/JELLOW
X17.14 18 X17.14 BIANCO-VIOLA / WHITE-VIOLET
A3.1:17 X17.17 22 X17.17 VERDE/GREEN
A3.1:18 X17.18 26 X17.18 BIANCO-ROSSO / WHITE-RED
A3.1:16 X17.16 30 X17.16 BLU/ARANCIO - BLUE/ORANGE
XA
X1
A3.1:0 0 0 0 GRIGIO/GREY 6mm²
A3.1:B+/F5/F6 B+ 8+ 8+ ROSSO/RED 6mm²
F4
D.C. PRERISCALDO MOTORE/C.P.PRE-HEATING ENGINE
F2... 7.5 2:1 6.1 ROSSO-VERDE / RED-GREEN
X
D.C. PRERISCALDO MOTORE/C.P.PRE-HEATING ENGINE
?? X17.8 7 X17.8 GIALLO-ROSSO / YELLOW-RED
?? 0 29 0 NERO/BLACK
?? X17.16 34 X17.16 BLU-ARANCIO / BLUE-ORANGE
XA1
F1
ELCOS CEP-461/00
X1:B+ B1+ 2:1 B+ ROSSO/RED
X
ELCOS CEP-461/00
A5.1:7 X17.5 3 X17.5 AZZURRO/BLUE
A5.1:11 0 5 0 GRIGIO/GREY
A5.1:9 X17.11 11 X17.11 BIANCO/WHITE
A5.1:5 X17.13 15 X17.13 GIALLO-ARANCIO / YELLOW-ORANGE
A5.1:3 X17.14 19 X17.14 BIANCO-VIOLA / WHITE-VIOLET
A5.1:8 X17.17 23 X17.17 VERDE/GREEN
A5.1:6 X17.18 27 X17.18 BIANCO-ROSSO / WHITE-RED
A5.1:1 4.1 38 4.1 NERO/BLACK
A5.1:4 5.2 42 5.2 MARRONE/BROWN
A5.1:2 5.1 46 5.1 GIALLO/YELLOW
XB
F3
ACCELLERATORE/THROTTLE
SA7.1 7.1 2:1 6.1 ROSSO/RED
X
EMERG. QUADRO FISSO/EMERG. FIXED PANEL
SE11.1 5.1 47 5.1 GIALLO/ YELLOW
EMERG. QUADRO FISSO/EMERG. FIXED PANEL
SE11.1 11.1 50 11.1 GIALLO/ YELLOW
ACCELLERATORE/THROTTLE
SA7.1 6.2 81 6.2 GRIGIO/GREY
ACCELLERATORE/THROTTLE
SA7.1 6.8 82 6.8 MARRONE/BROWN
XB1
F9
CICALINO/SIREN/LAMPEGGIANTE/WARNING LAMP
HA8.1/HL8.1 8.4 2:1 6.1 F2:2:1/F3:2:1/F4:2:1/F8:2:1
X
PRESSOSTATO/PRESSURE SWITCH
X1:0 0 37 0 VIOLA-GRIGIO / VIOLET-GREY
LAMPEGGIANTE/WARNING LAMP
HL8.1 8.3 89 8.3
CICALINO/SIREN/PRESSOSTATO/...
HA8.1 8.3 92 8.3 SP8.1
XB2
X
45
48
61
64
ELETTRICA B&C s.r.l.
Ramon di Loria (TV) tel. 0423 485411
IMPIANTO MORSETTIERE
COMACCHIO s.r.l.
31030 CASTELLO DI GODEGO (Treviso)
TITOLO
IMPIANTO PERFORATRICE MC
RIF. CLIENTE COMACCHIO
FIRMA
DISEGNATORE D.C.
N. DIS.
N. ARCH.
SCALA
SCHEMA -016051-1
DATA 26/01/2004
FOGLIO 13
TOT. FOGLI 21

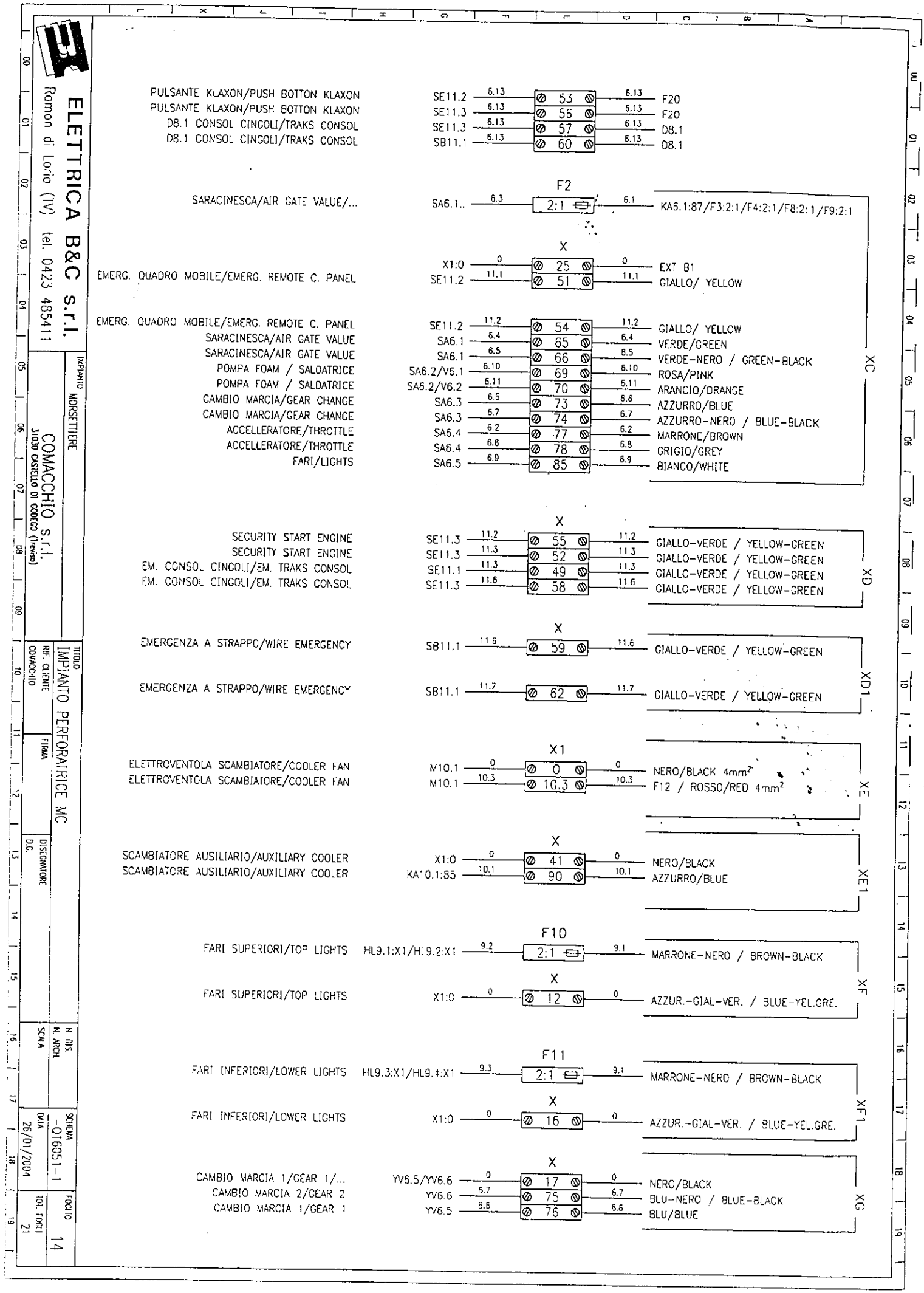
PULSANTE KLAXON/PUSH BOTTON KLAXON
PULSANTE KLAXON/PUSH BOTTON KLAXON
D8.1 CONSOL CINGOLI/TRAKS CONSOL
D8.1 CONSOL CINGOLI/TRAKS CONSOL
SE11.2 6.13 53 6.13 F20
SE11.3 6.13 56 6.13 F20
SE11.3 6.13 57 6.13 D8.1
SB11.1 6.13 60 6.13 D8.1
F2
SARACINESCA/AIR GATE VALUE/...
SA6.1.. 6.3 2:1 6.1 KA6.1:87/F3:2:1/F4:2:1/F8:2:1/F9:2:1
X
EMERG. QUADRO MOBILE/EMERG. REMOTE C. PANEL
X1:0 0 25 0 EXT B1
SE11.2 11.1 51 11.1 GIALLO/ YELLOW
EMERG. QUADRO MOBILE/EMERG. REMOTE C. PANEL
SARACINESCA/AIR GATE VALUE
SARACINESCA/AIR GATE VALUE
POMPA FOAM / SALDATRICE
POMPA FOAM / SALDATRICE
CAMBIO MARCIA/GEAR CHANGE
CAMBIO MARCIA/GEAR CHANGE
ACCELLERATORE/THROTTLE
ACCELLERATORE/THROTTLE
FARI/LIGHTS
SE11.2 11.2 54 11.2 GIALLO/ YELLOW
SA6.1 6.4 65 6.4 VERDE/GREEN
SA6.1 6.5 66 6.5 VERDE-NERO / GREEN-BLACK
SA6.2/V6.1 6.10 69 6.10 ROSA/PINK
SA6.2/V6.2 6.11 70 6.11 ARANCIO/ORANGE
SA6.3 6.6 73 6.6 AZZURRO/BLUE
SA6.3 6.7 74 6.7 AZZURRO-NERO / BLUE-BLACK
SA6.4 6.2 77 6.2 MARRONE/BROWN
SA6.4 6.8 78 6.8 GRIGIO/GREY
SA6.5 6.9 85 6.9 BIANCO/WHITE
XC
X
SECURITY START ENGINE
SECURITY START ENGINE
EM. CONSOL CINGOLI/EM. TRAKS CONSOL
EM. CONSOL CINGOLI/EM. TRAKS CONSOL
SE11.3 11.2 55 11.2 GIALLO-VERDE / YELLOW-GREEN
SE11.3 11.3 52 11.3 GIALLO-VERDE / YELLOW-GREEN
SE11.1 11.3 49 11.3 GIALLO-VERDE / YELLOW-GREEN
SE11.3 11.6 58 11.6 GIALLO-VERDE / YELLOW-GREEN
XD
X
EMERGENZA A STRAPPO/WIRE EMERGENCY
SB11.1 11.6 59 11.6 GIALLO-VERDE / YELLOW-GREEN
EMERGENZA A STRAPPO/WIRE EMERGENCY
SB11.1 11.7 62 11.7 GIALLO-VERDE / YELLOW-GREEN
XD1
X1
ELETTROVENTOLA SCAMBIATORE/COOLER FAN
ELETTROVENTOLA SCAMBIATORE/COOLER FAN
M10.1 0 0 0 NERO/BLACK 4mm²
M10.1 10.3 10.3 10.3 F12 / ROSSO/RED 4mm²
XE
X
SCAMBIATORE AUSILIARIO/AUXILIARY COOLER
SCAMBIATORE AUSILIARIO/AUXILIARY COOLER
X1:0 0 41 0 NERO/BLACK
KA10.1:85 10.1 90 10.1 AZZURRO/BLUE
XE1
F10
FARI SUPERIORI/TOP LIGHTS
HL9.1:X1/HL9.2:X1 9.2 2:1 9.1 MARRONE-NERO / BROWN-BLACK
X
FARI SUPERIORI/TOP LIGHTS
X1:0 0 12 0 AZZUR.-GIAL-VER. / BLUE-YEL.GRE.
XF
F11
FARI INFERIORI/LOWER LIGHTS
HL9.3:X1/HL9.4:X1 9.3 2:1 9.1 MARRONE-NERO / BROWN-BLACK
X
FARI INFERIORI/LOWER LIGHTS
X1:0 0 16 0 AZZUR.-GIAL-VER. / BLUE-YEL.GRE.
XF1
X
CAMBIO MARCIA 1/GEAR 1/...
CAMBIO MARCIA 2/GEAR 2
CAMBIO MARCIA 1/GEAR 1
YV6.5/YV6.6 0 17 0 NERO/BLACK
YV6.6 6.7 75 6.7 BLU-NERO / BLUE-BLACK
YV6.5 6.6 76 6.6 BLU/BLUE
XG
ELETTRICA B&C s.r.l.
Ramon di Lorio (TV) tel. 0423 485411
IMPIANTO MORSETTIERE
COMACCHIO s.r.l.
31030 CASTELLO DI GODEGO (Treviso)
TITOLO
IMPIANTO PERFORATRICE MC
RIF. CLIENTE COMACCHIO
FIRMA
DISEGNATORE D.G.
N. DIS.
N. ARCH.
SCALA
SCHEMA -Q16051-1
DATA 26/01/2004
FOGLIO 14
TOT. FOGLI 21

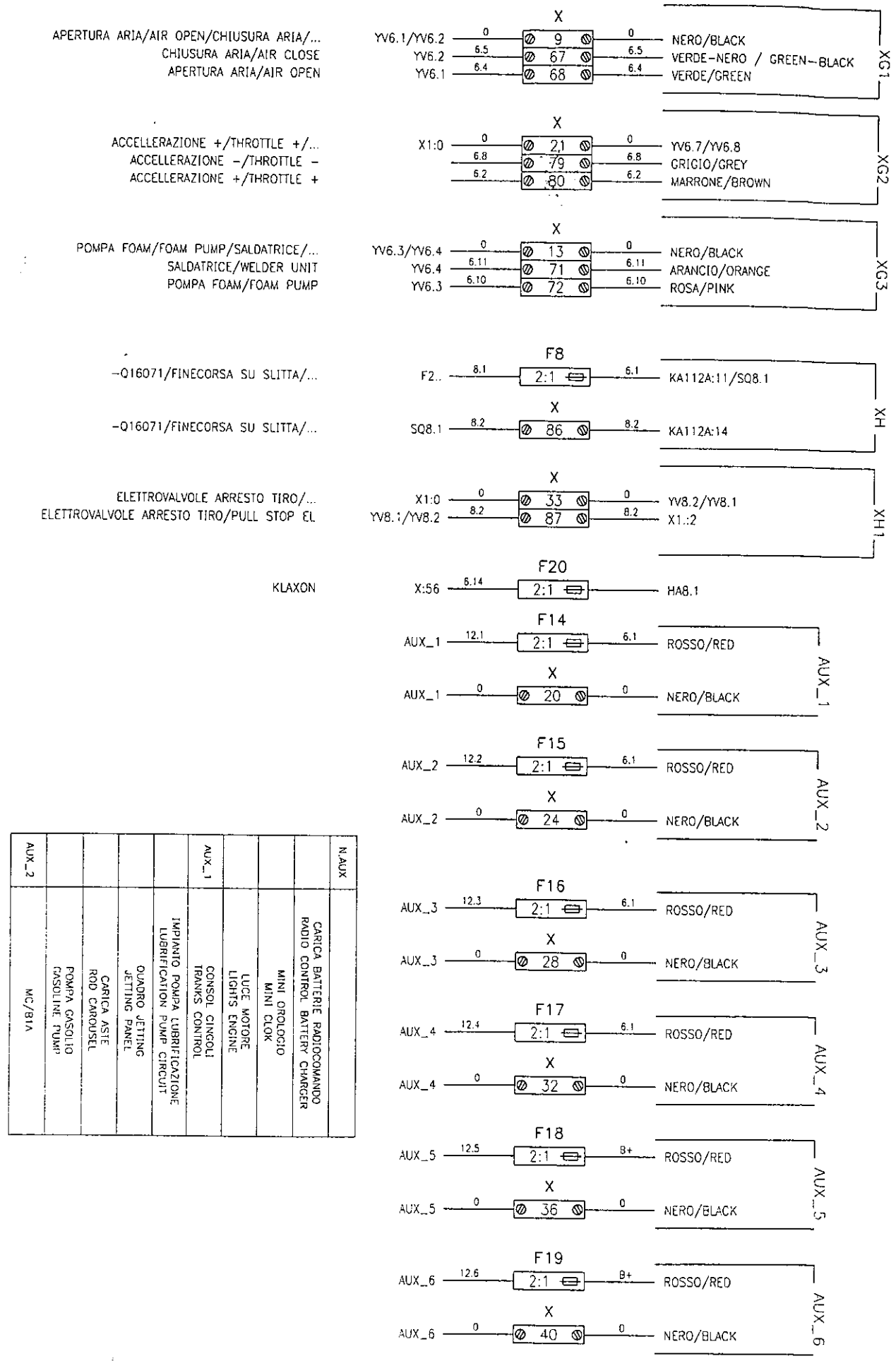

N.AUX	
	CARICA BATTERIE RADIOCOMANDO RADIO CONTROL BATTERY CHARGER
	MINI OROLOGIO MINI CLOK
	LUCE MOTORE LIGHTS ENGINE
AUX_1	CONSOL CINGOLI TRANKS CONTROL
	IMPIANTO POMPA LUBRIFICAZIONE LUBRIFICATION PUMP CIRCUIT
	QUADRO JETTING JETTING PANEL
	CARICA ASTE ROD CAROUSEL
	POMPA GASOLIO GASOLINE PUMP
AUX_2	MC/B1A

ELETTRICA B&C s.r.l.
Ramon di Loria (TV) tel. 0423 485411

IMPIANTO MORSETTIERE

COMACCHIO s.r.l.
31030 CASTELLO DI GODEGO (Treviso)

TITOLO
IMPIANTO PERFORATRICE MC

RIF. CLIENTE COMACCHIO

FIRMA

DISEGNATORE D.G.

N. DIS.
N. ARCH.
SCALA

SCHEMA -Q16051-1

DATA 26/01/2004

FOGLIO 15

TOT. FOGLI 21

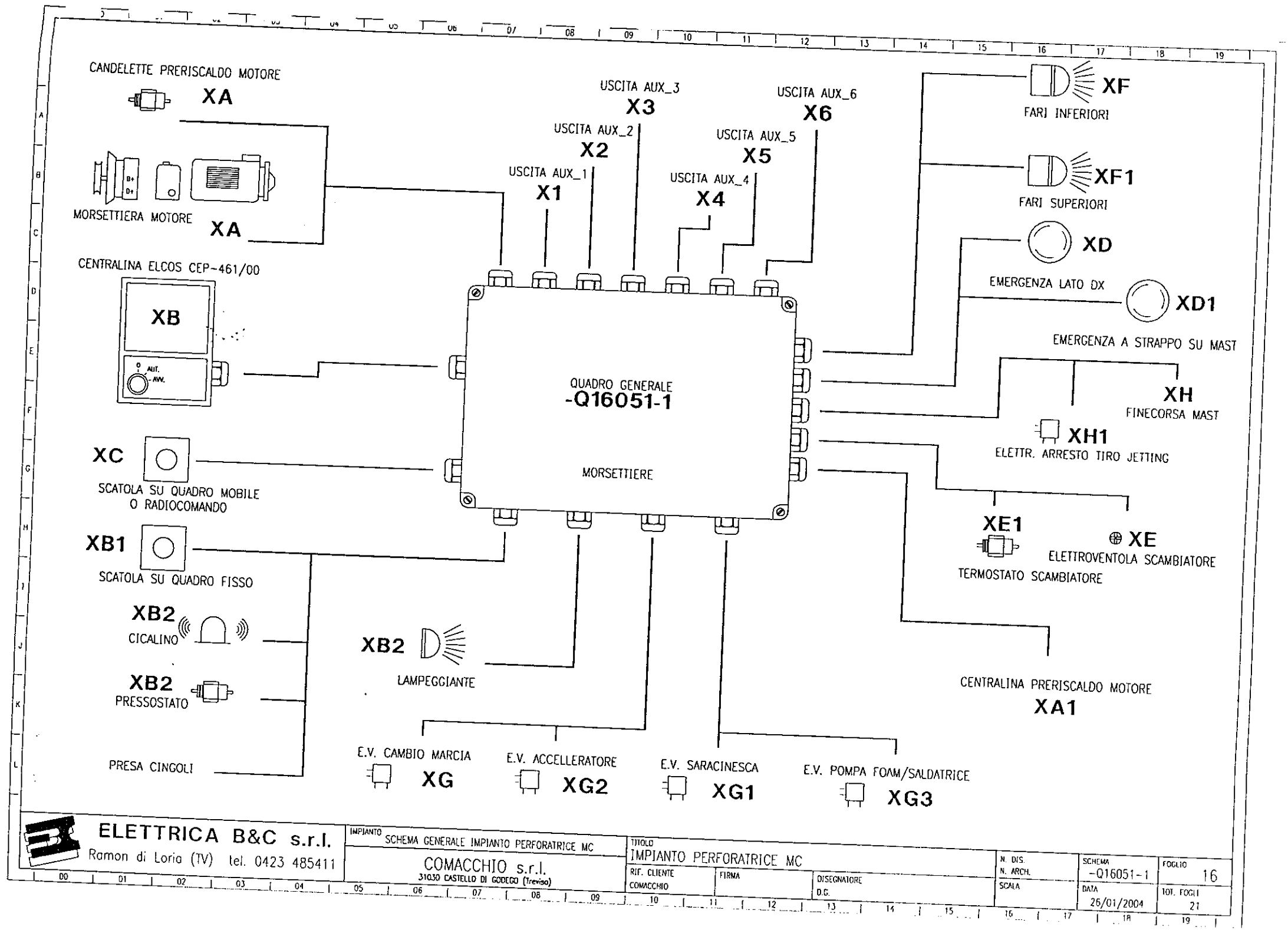
CANDELETTE PRERISCALDO MOTORE
XA
MORSETTIERA MOTORE
XA
CENTRALINA ELCOS CEP-461/00
XB
XC
SCATOLA SU QUADRO MOBILE
O RADIOCOMANDO
XB1
SCATOLA SU QUADRO FISSO
XB2
CICALINO
XB2
PRESSOSTATO
PRESA CINGOLI
USCITA AUX_1
X1
USCITA AUX_2
X2
USCITA AUX_3
X3
USCITA AUX_4
X4
USCITA AUX_5
X5
USCITA AUX_6
X6
QUADRO GENERALE
-Q16051-1
MORSETTIERE
XB2
LAMPEGGIANTE
E.V. CAMBIO MARCIA
XG
E.V. ACCELLERATORE
XG2
E.V. SARACINESCA
XG1
E.V. POMPA FOAM/SALDATRICE
XG3
XF
FARI INFERIORI
XF1
FARI SUPERIORI
XD
EMERGENZA LATO DX
XD1
EMERGENZA A STRAPPO SU MAST
XH
FINECORSA MAST
XH1
ELETTR. ARRESTO TIRO JETTING
XE1
TERMOSTATO SCAMBIATORE
XE
ELETTROVENTOLA SCAMBIATORE
CENTRALINA PRERISCALDO MOTORE
XA1
ELETTRICA B&C s.r.l.
Ramon di Loria (TV) tel. 0423 485411
IMPIANTO
SCHEMA GENERALE IMPIANTO PERFORATRICE MC
COMACCHIO s.r.l.
31030 CASTELLO DI GODEGO (Treviso)
TITOLO
IMPIANTO PERFORATRICE MC
RIF. CLIENTE
COMACCHIO
FIRMA
DISEGNATORE
D.G.
N. DIS.
N. ARCH.
SCHEMA
-Q16051-1
FOGLIO
16
SCALA
DATA
26/01/2004
TOT. FOGLI
21

RELE'-RELAY

1)	KA4.1	RELE' AVVIAMENTO	STARTING RELAY	80A
2)	KA6.1	RELE' SERVIZI	AUXILIARY RELAY	80A
3)	KA9.1	RELE' FARI	LIGHTS RELAY	30A
4)	KA10.1	RELE' SCAMBIATORE AUSILIARIO	AUXILIARY COOLER RELAY	80A
5)	KA11.1	RELE' ARRESTO MOTORE	ENGINE STOP RELAY	30A

FUSIBILI-FUSES

1)	F1	FUSIBILE QUADRO ELCOS	IGNITON PANEL ELCOS FUSE	30A
2)	F2	FUSIBILE QUADRO MOBILE	REMOTE CONTROL PANEL FUSE	16A
3)	F3	FUSIBILE QUADRO FISSO	FIXED CONTROL PANEL FUSE	10A
4)	F4	CENTRALINA PRERISCALDO MOTORE	CONTROL PANEL PRE-HEATING ENGINE	10A
5)	F5	FUSIBILE CANDELETTE PRERISCALDO	PRE-HEATING CANDLE FUSE	50/60A
6)	F6	FUSIBILE RISCALDAMENTO MOTORE	HEATING ENGINE FUSE	30A
7)	F7	FUSIBILE RESISTENZA PRE-RISCALDO	STARTER HEATER PRE-HEATING FUSE	125A
8)	F8	FUSIBILE FINE CORSA	END STROKE FUSE	10A
9)	F9	FUSIBILE CICALINO/LAMPEGGIANTE	SIREN/WARNING LAMP FUSE	10A
10)	F10	FUSIBILE FARI SUPERIORI	TOP LIGHTS FUSE	16A
11)	F11	FUSIBILE FARI INFERIORI	LOWER LIGHTS FUSE	16A
12)	F12	FUSIBILE SCAMBIATORE AUSILIARIO	AUXILIARY COOLER FUSE	30A
13)	F13	FUSIBILE SPEGNIMENTO MOTORE	ENGINE STOP FUSE	10A
14)		FUSIBILE CONSOLE CINGOLI	TRAKS CONSOL FUSE	10A
15)		FUSIBILE CARICA BATTERIA RADIO.	RADIOCONTROL BATTERYCHARGER FUSE	10A
16)		FUSIBILE MINI-TIMER RISCALDAT.	MINI-CLOK FUSE	5A
17)		FUSIBILE IMPIANTO LUBRIFICAZIONE	LUBRICATION PUMP CIRC. FUSE	16A
18)		FUSIBILE LUCE MOTORE	LIGHTS ENGINE FUSE	16A
19)		FUSIBILE QUADRO JETTING	JETTING PANEL FUSE	16A
20)		FUSIBILE CARICA ASTE	ROD CAROUSEL FUSE	16A
21)		FUSIBILE POMPA GASOLIO	GASOLINE PUMP FUSE	
22)		FUSIBILE KLAXON	KLAXON FUSE	

ELETTROVALVOLE-ELECTRO VALVE

1) 2)	YV6.1 YV6.2	SARACINESCA ARIA	AIR GATE VALVE
3) 4)	YV6.3 YV6.4	POMPA FOAM SALDATRICE	FOAM PUMP WELDER UNIT
5) 6)	YV6.5 YV6.6	CAMBIO MARCIA	GEAR
7) 8)	YV6.7 YV6.8	ACCELERATORE	ENGINE THROTTLE
9) 10)	YV8.1 YV8.2	ARRESTO TIRO	PULL STOP

ELETTRICA B&C s.r.l.
Ramon di Loria (TV) tel. 0423 485411

IMPIANTO FUSIBILI E RELE'

COMACCHIO s.r.l.
31030 CASTELLO DI GODEGO (Treviso)

TITOLO IMPIANTO PERFORATRICE MC

RIF. CLIENTE	FIRMA	DISEGNATORE	N. DIS. / N. ARCH.	SCHEMA	FOGLIO
COMACCHIO		D.G.		-Q16051-1	17
			SCALA	DATA 26/01/2004	TOT. FOGLI 21

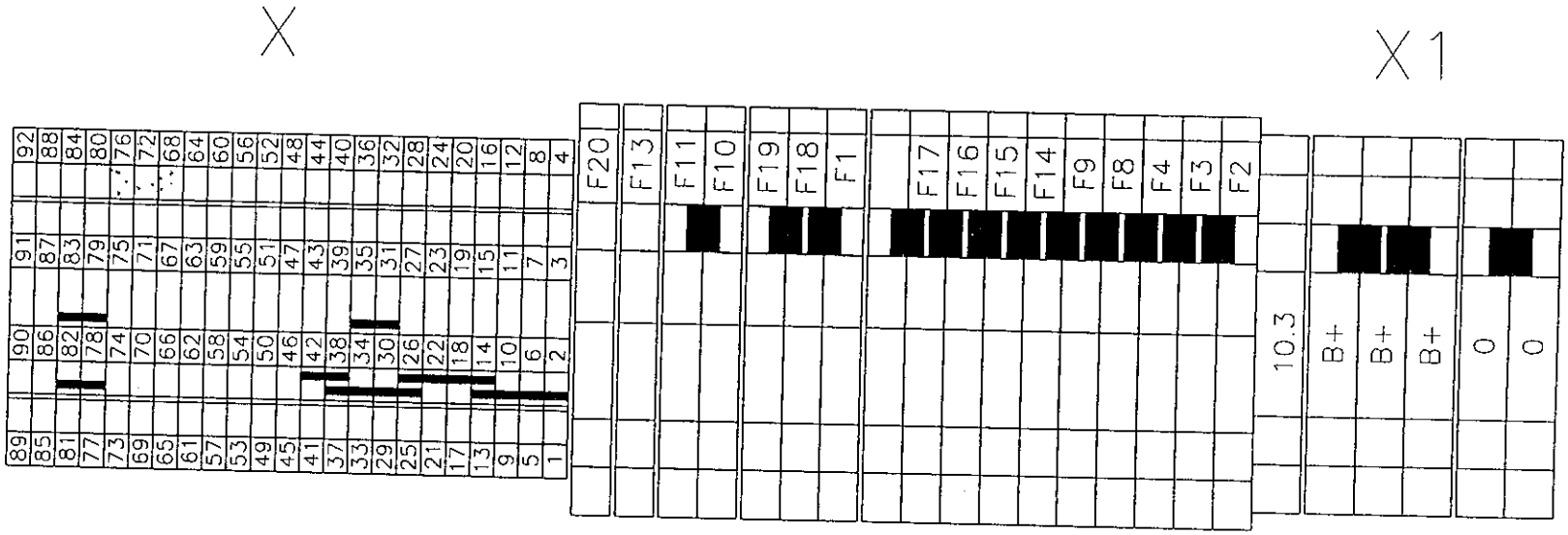

ELETTRICA B&C s.r.l. Ramon di Loria (TV) tel. 0423 485411	IMPIANTO LAYUOT MORSETTIERE COMACCHIO s.r.l. 31030 CASTELLO DI GODEGO (Treviso)	TITOLO IMPIANTO PERFORATRICE MC		N. DIS. N. ARCH.	SCHEMA -Q16051-1	FOGLIO 18
		RIF. CLIENTE COMACCHIO	FIRMA	SCALA	DATA 26/01/2004	TOT. FOGLI 21
			DISEGNATORE D.G.			

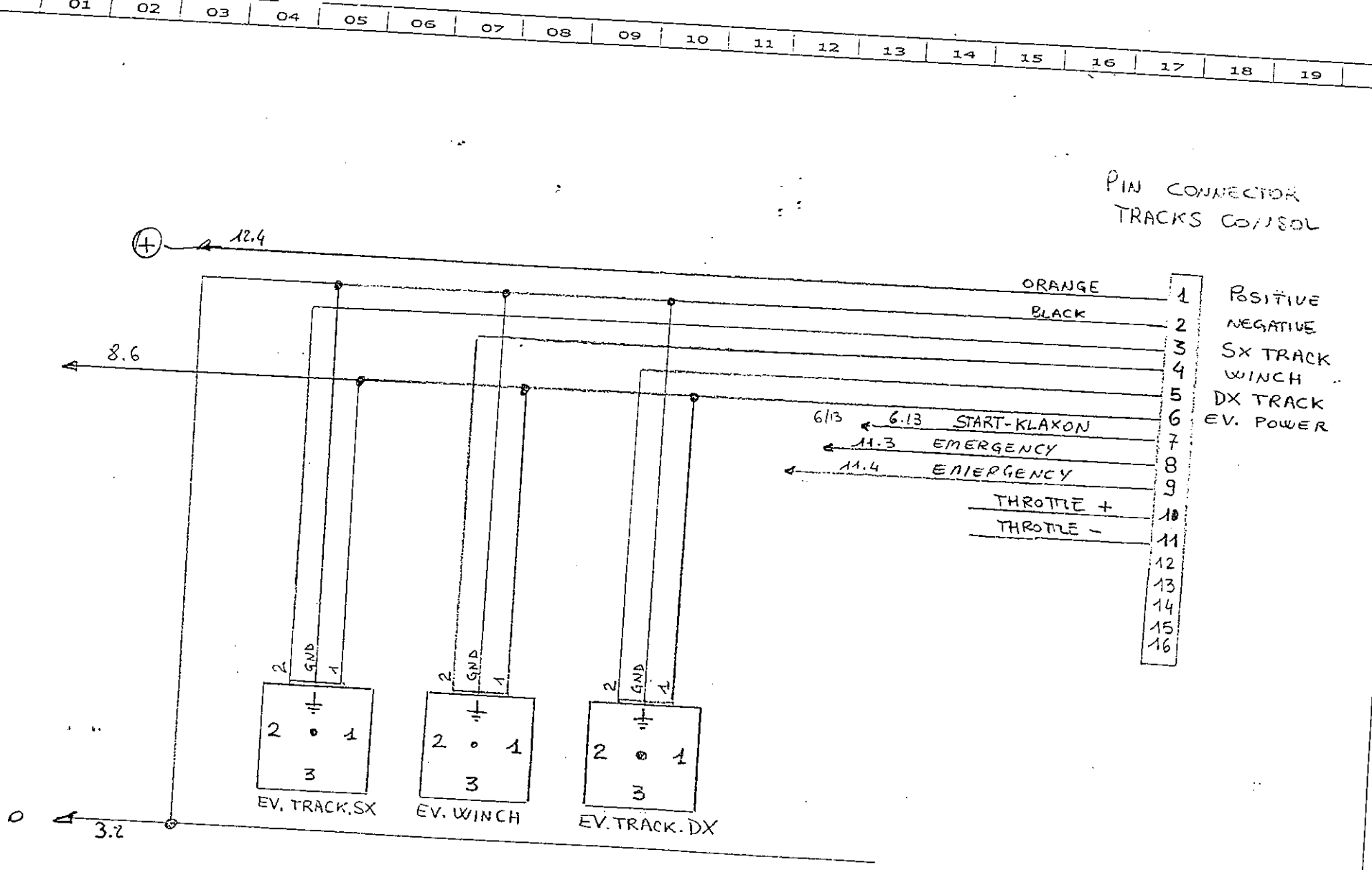

in-presa.com elettroimpianti
V.Brioni 53 S.Vito di Altivole (TV)

IMPIANTO	TITOLO CONNECTION TRACKS CONSOL	SCHEMA	FOGLIO
CLIENTE COMACCHIO S.R.L. RIESE PIO X (TV) ITALY		DATA	TOT.FOGLI